Huf Portuguesa

Apresentação da Empresa

...the **intelligent touch** to cars.

História da Huf Portuguesa

1991 14 de Outubro: A Huf Portuguesa iniciou a sua actividade num edifício alugado a curta distância das actuais instalações.

1992 Primeiros Sistemas de Fechaduras fornecidos directamente às fábricas da Ford para os modelos Fiesta, Escort e Scorpio.

1993 Primeira Comissão de Representantes dos Trabalhadores da Huf Portuguesa.

1994 Primeiro milhão de veículos equipados com sistemas de fechaduras produzidos na Huf Portuguesa

1996 Primeiro conceito de linha de produção flexível introduzido na linha dos sistemas de fechaduras da GM. Primeiro milhão de veículos equipado com Sistemas Mecânicos de Bloqueio da Direcção.

1998 10 Milhões de veículos equipados com sistemas de fechaduras produzidos na Huf Portuguesa

2000 Início da produção de novos modelos para a PSA; 10 milhões de veículos equipados com Sistemas Mecânicos de Bloqueio da Direcção.

2001 10º Aniversário

2002 Adjudicação de projecto para a produção de um novo conceito de chaves para a GM – Key Cross Carline – Primeira linha com produtos electrónicos.

2004 25 Milhões de veículos equipados com sistemas de fechaduras e sistemas mecânicos de bloqueio da direcção.

2005 A Huf Portuguesa obtém mais de 50% de share no cliente PSA

2006 Huf Portuguesa premiada como uma das 100 Melhores Empresas para Trabalhar na Europa, de acordo com o estudo do Great Place to Work Europe.

2010 20 de Julho: Nova estrutura accionista da Huf Portuguesa. 100% do capital controlado pelo Grupo Huf. 50 Milhões de veículos equipados com sistemas de fechaduras e 35 Milhões de veículos equipados com sistemas mecânicos de bloqueio da direcção.

2011 20º Aniversário; Inicio da produção dos puxadores com câmara de visão da VW e fornecimento de sistemas de fechaduras para a BMW Séries 3.

2013 03 de Julho: Adesão ao Global Compact das Nações Unidas

2014 Melhor Fornecedor do ano para a ThyssenKrupp Presta France S.A.S. Reconhecimento da GM – *Best Practices Recognition* na implementação do sistema de Qualidade - *Basic Plus.*

2015 Início da produção do projecto de chaves e ESCL Volvo; Reconhecimento de Práticas de Responsabilidade Social da APEE – Trabalho Digno e Conciliação; Comunicação; Adjudicação de novos projectos (GM; Ford; PSA; BMW; FIAT; Porsche…); Mais de 700 dias sem acidentes de trabalho.

2016 25º Aniversário. Inicio de produção dos projectos do cliente Porsche (Actuador e iEZS)

Huf Portuguesa - Instalações

Área Construída	**9.782 m²**	**Produção**	**5.814 m²**
Total Serviços Técnicos:		**Armazém**	**1.200 m²**
Laboratório externo		**Eco-Huf**	**135 m²**
área coberta	**33m²**	**Áreas Sociais**	**739 m²**
área descoberta	**11,5m2**	**Administração:**	
Manutenção	**377 m²**	**Total**	**1.590 m²**
Galerias Técnicas	**874 m²**	**Em uso**	**1.268 m²**
Compressores/Elec.	**140 m²**	**Área Coberta**	**9.476 m²**
Área Total	**20.000 m²**		

Huf Portuguesa: Visão e Missão

Ser um modelo de excelência no nosso sector.

• Clientes	Satisfação do Cliente interno e externo Viver a nossa cultura de qualidade
• Colaboradores	Melhoria Contínua Motivação e reconhecimento sincero Comunicação
• Accionistas	Formação e aprendizagem contínuas Actuar unidos para o bem comum de todos Rentabilidade
• Responsabilidade Social	Integridade ambiental e de segurança

Huf Group: Valores

- Pensar de forma inovadora
- Assumir responsabilidade empresarial
- Incluir Flexibilidade e Mobilidade
- Abordar todos os assuntos de forma criativa
- Trabalhar com objectivos
- Acreditar em visões – tornar possível o impossível

Competências no Sistema CASIM

- Driver Authorization Systems
- Car Access Authorization Systems
- Passive Entry Systems
- Tire Pressure Monitoring Systems
- Power Tailgate Systems
- Mechanical Locking Systems
- Door Handle Systems
- Telematic Systems

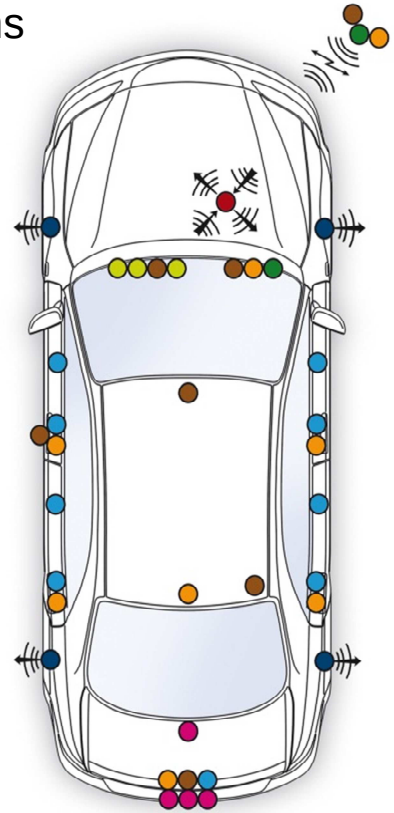

Huf Group: Inovações

1980

- First Remote Control Keys

1990

- Key with Transponder
- Electronical Steering Column Locks
- Painted Door Handles (zamac)
- Painted Door Handles (plastic material)

2000

- Passive Entry System
- Electronical Locks
- Actuators
- Kick-Sensors
- Mechatronical Steering Column Locks

2010

- Flushmounted Door Handles with Camera
- Rotationcamera for Tailgates
- Access Authorization via
- Bluetooth
- Telematics
- Tire Pressure Monitoring System
- Control Units and Passive Start for Motorcycles
- Gesture Control
- Biometrical Vehical Access via Fingerprint- or Palm Vein Sensor

Orientada ao produto e focada no cliente – a nossa organização

- Organização baseada numa forte linha de produtos
- Combinação de responsabilidades de produto e funções, independentemente da configuração local.

BU
Exterior Solutions

Huf Portuguesa: Produtos

Power Tailgate Systems

Development and integration of components for opening and closing functions of tailgate applications

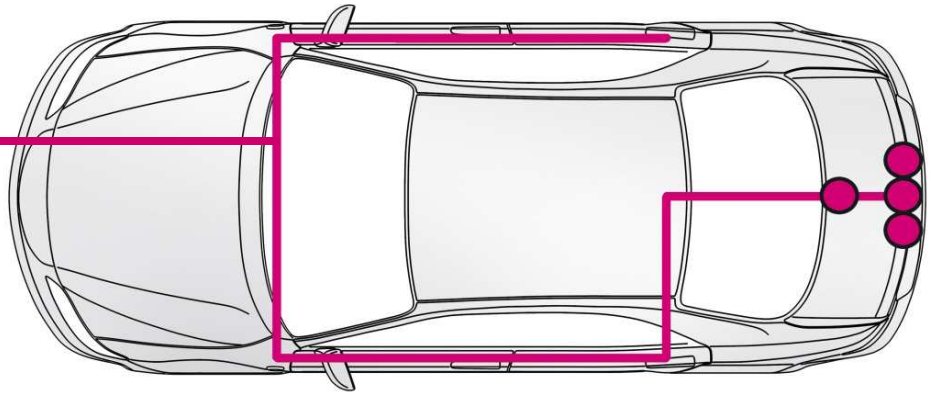

Quantidades Produzidas 2017: **440.713 unidades.**

Puxador com logótipo do cliente com Câmara de Visão Incorporada.

Passat

Passat cc

Golf

Eos

Beetle

BU

Exterior Solutions

Huf Portuguesa: Produtos

Power Tailgate Systems

Development and integration of components for opening and closing functions of tailgate applications

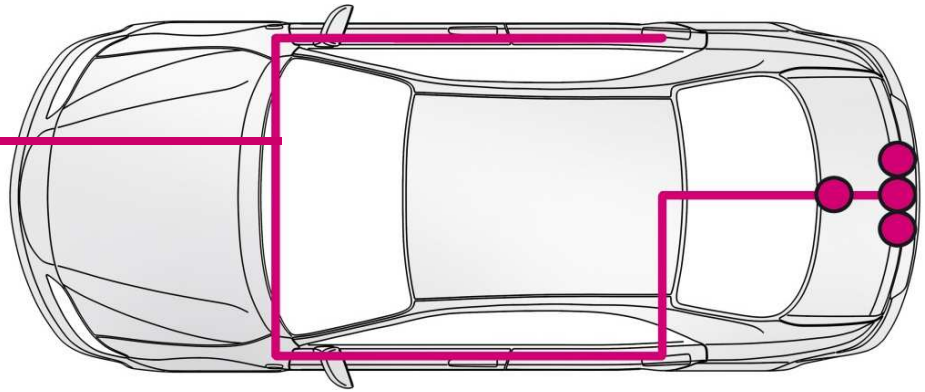

Quantidades Produzidas 2017: **334.081 unidades.**

Puxadores *Soft Touch* com e sem Câmara incorporada

BU

Exterior Solutions

Huf Portuguesa: Produtos

Door Handle Systems

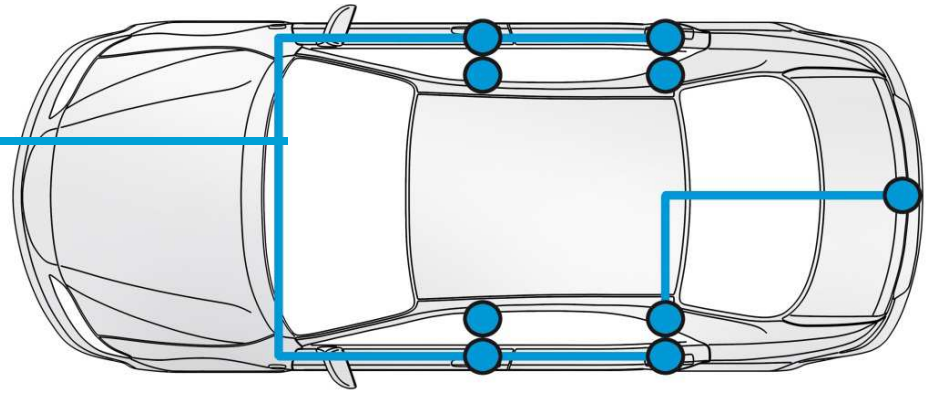

Mechanical and electronical outer and inner door handles

Puxadores externos produzidos em 2017**: 161.685 unidades**

DAIMLER

STRATEGIC FUTURE TRUCK PROGRAM

Mercedes-Benz

BU

Locking Solutions

Huf Portuguesa: Produtos

Power Tailgate Systems

Development and integration of components for opening and closing functions of tailgate applications

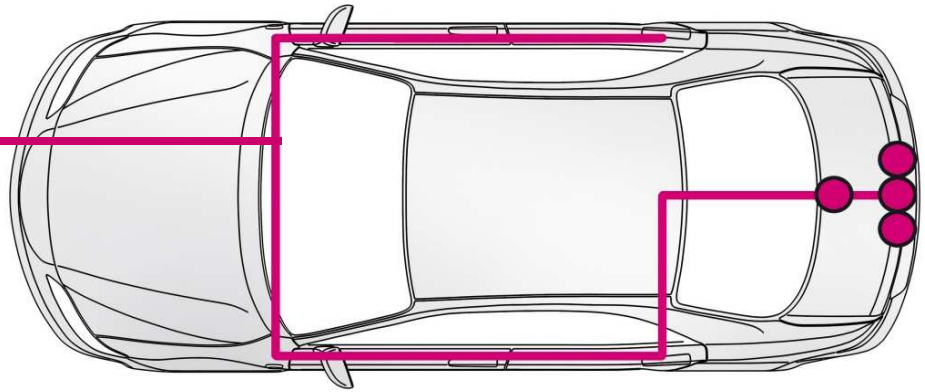

Quantidades Produzidas 2017: **38.880 unidades.**

Tailgate Latches System Actuador

BU

Locking Solutions

Huf Portuguesa: Produtos

Mechanical Locking Systems

Development and integration of components for mechanical opening and start functions

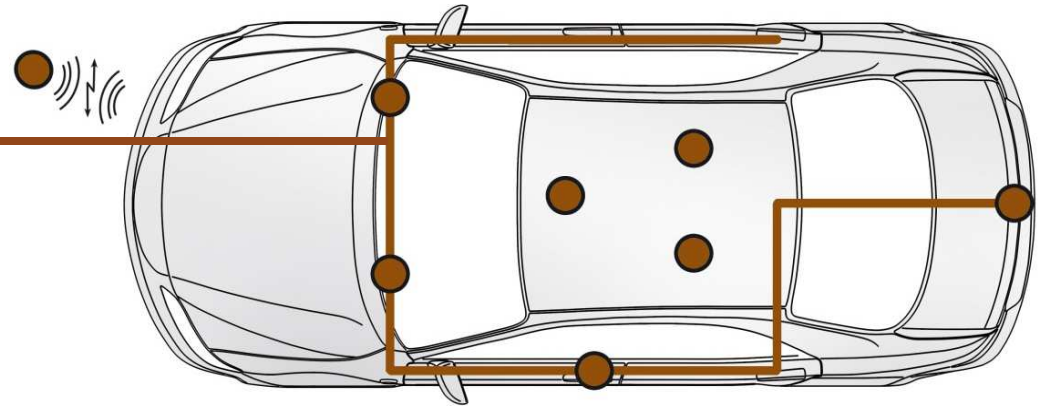

Sistemas de Fechaduras produzidos em 2017**: 4.840.659 unidades.**

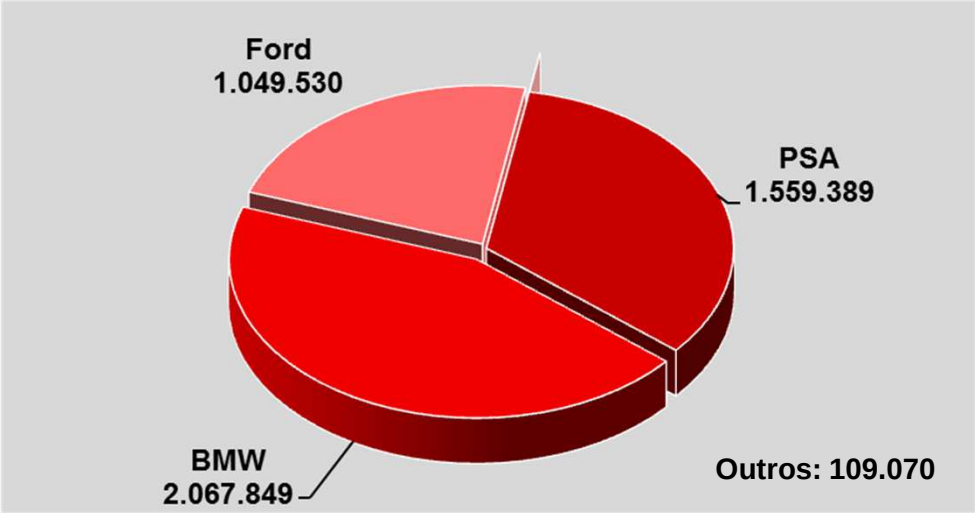

Dados de 2017

Huf Portuguesa: Produtos

Mechanical Locking Systems: Sistemas de Fechaduras

BU
Locking Solutions

Territory

Ranger

Falcon and G Series

Kuga

BU
Locking Solutions

Huf Portuguesa: Produtos

Mechanical Locking Systems: Sistemas de Fechaduras

Peugeot 208

Peugeot 308

Peugeot 3008

Citroën C4 Picasso

Citroën C4

DS 5

BU
Locking Solutions

Huf Portuguesa: Produtos

Mechanical Locking Systems: Sistemas de Fechaduras

BMW (Series X; Series 3; 7)

Mini

BU

Locking Solutions

Huf Portuguesa: Produtos

Mechanical Locking Systems

Development and integration of components for mechanical opening and start functions

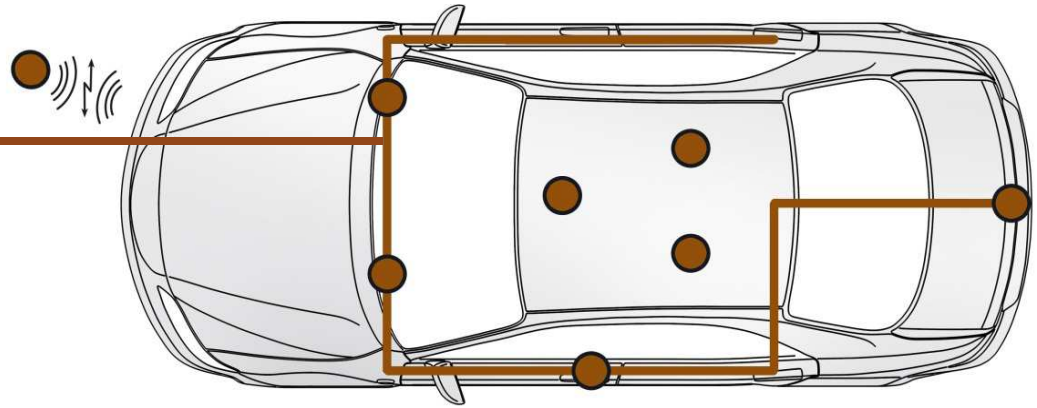

Sistemas mecânicos de bloqueio da direcção produzidos em 2017**: 530.627 unidades.**

BU

Mechatronic Solutions

Huf Portuguesa: Produtos

Passive Entry Systems

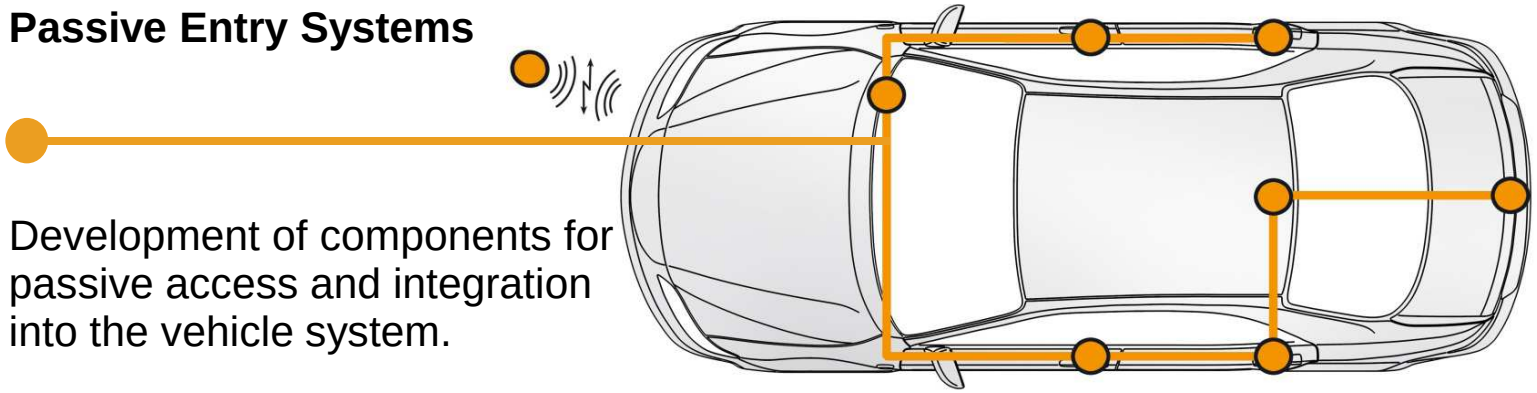

Development of components for passive access and integration into the vehicle system.

Quantidades Produzidas 2017: **326.890 unidades**.

Chaves / Dispositivos de ID

BU

Mechatronic Solutions

Produtos da Huf Portuguesa

Driver Authorization Systems

Development and integration of components for steering column lock and motor start

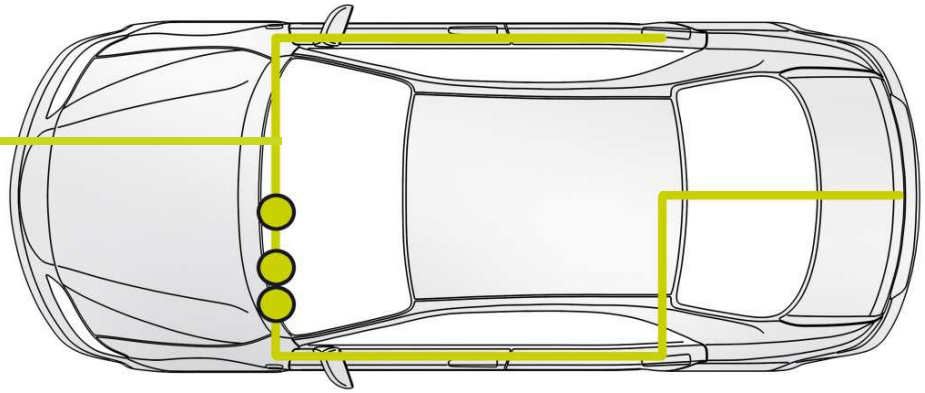

Sistemas Electrónicos de Bloqueio da Direcção produzidos em 2017 **: 235.153 unidades**

BU
Mechatronic Solutions

Produtos da Huf Portuguesa

Car Access Authorization Systems

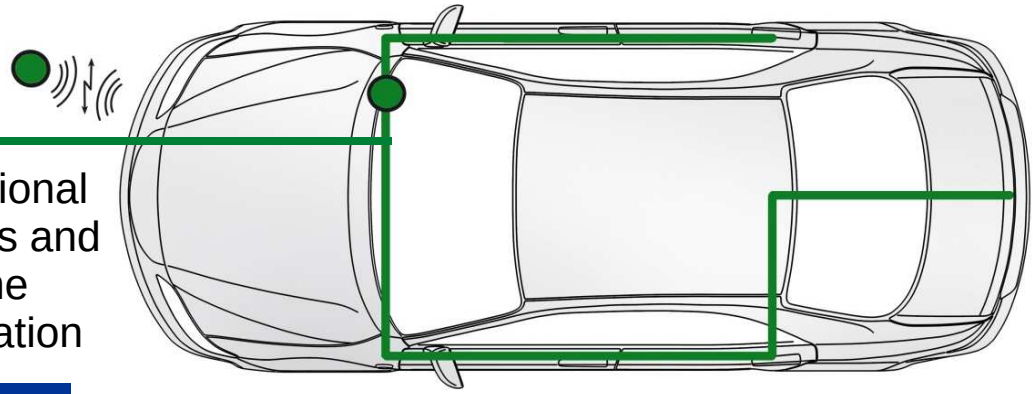

One way and bi-directional systems for car access and communication with the vehicle and service station

Quantidades Produzidas 2017
928.860 unidades

Audi
SEAT

Chaves

TOYOTA
PSA GROUPE

Chaves

GM

Chaves

Huf Portuguesa: Produtos

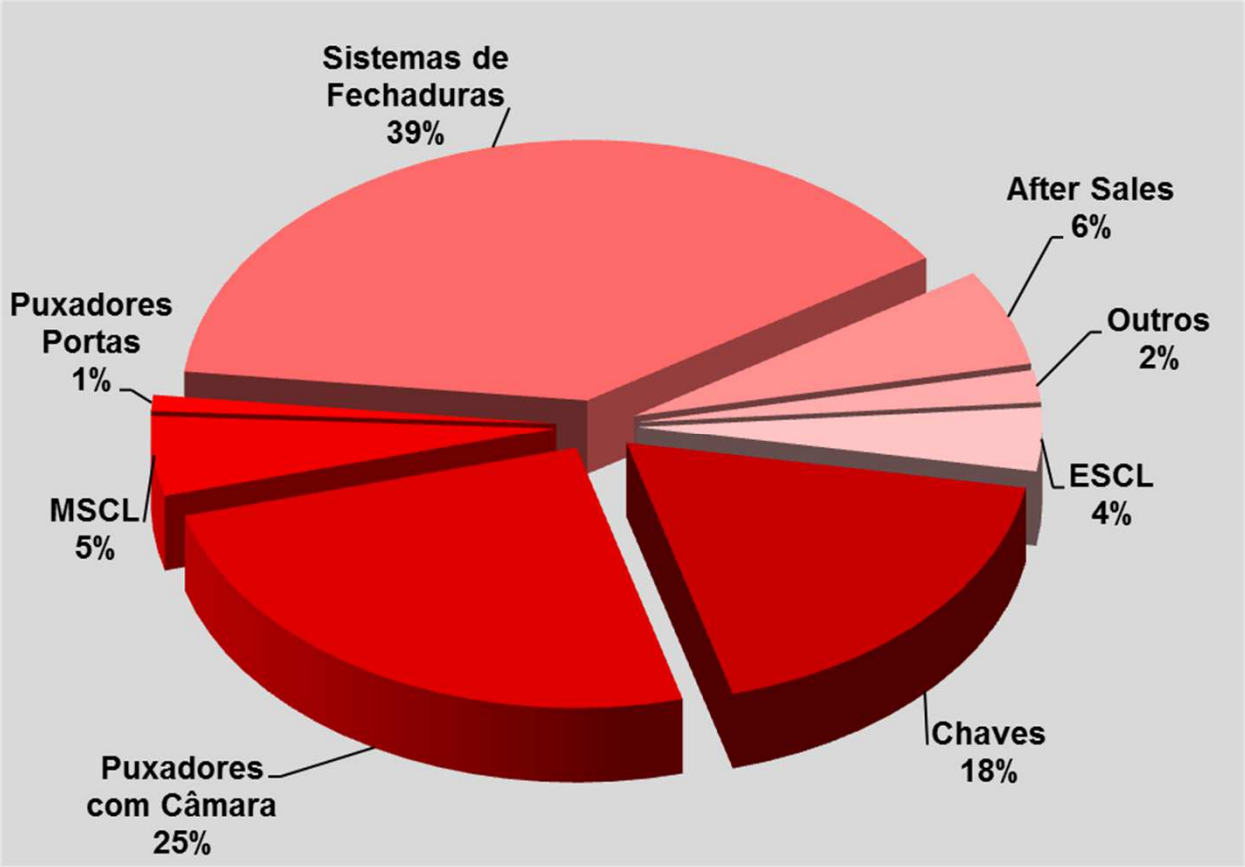

Dados de 2017

Huf Portuguesa: Principais Clientes

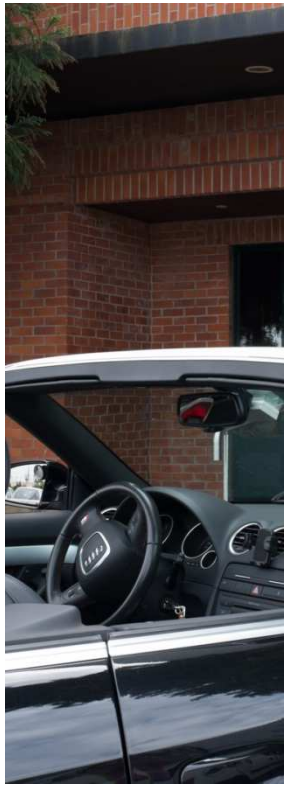

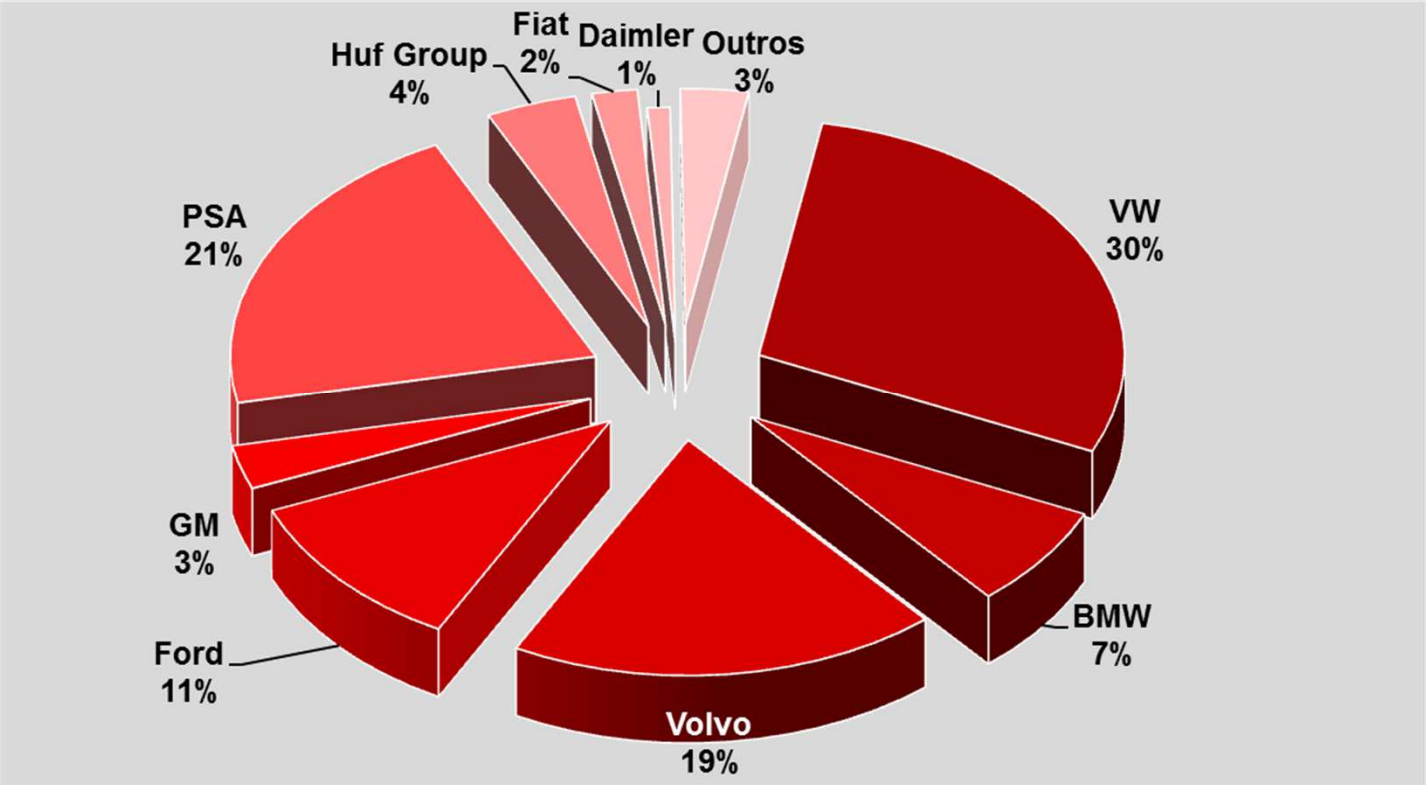

Dados de 2017

- … fornecimento de componentes directamente para 9 fábricas PSA; 8 fábricas VW; 12 fábricas Ford; 11 fábricas BMW; 3 fábricas da Volvo.

Huf Portuguesa: Principais Clientes

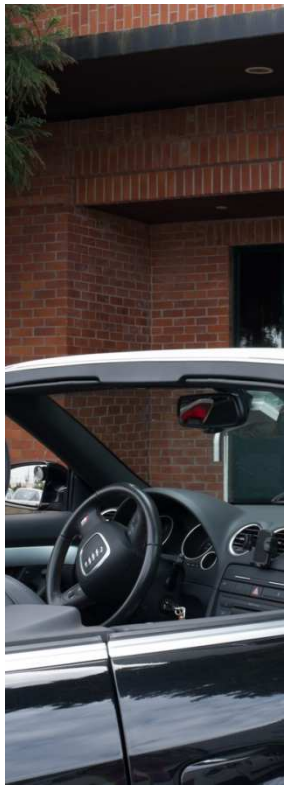

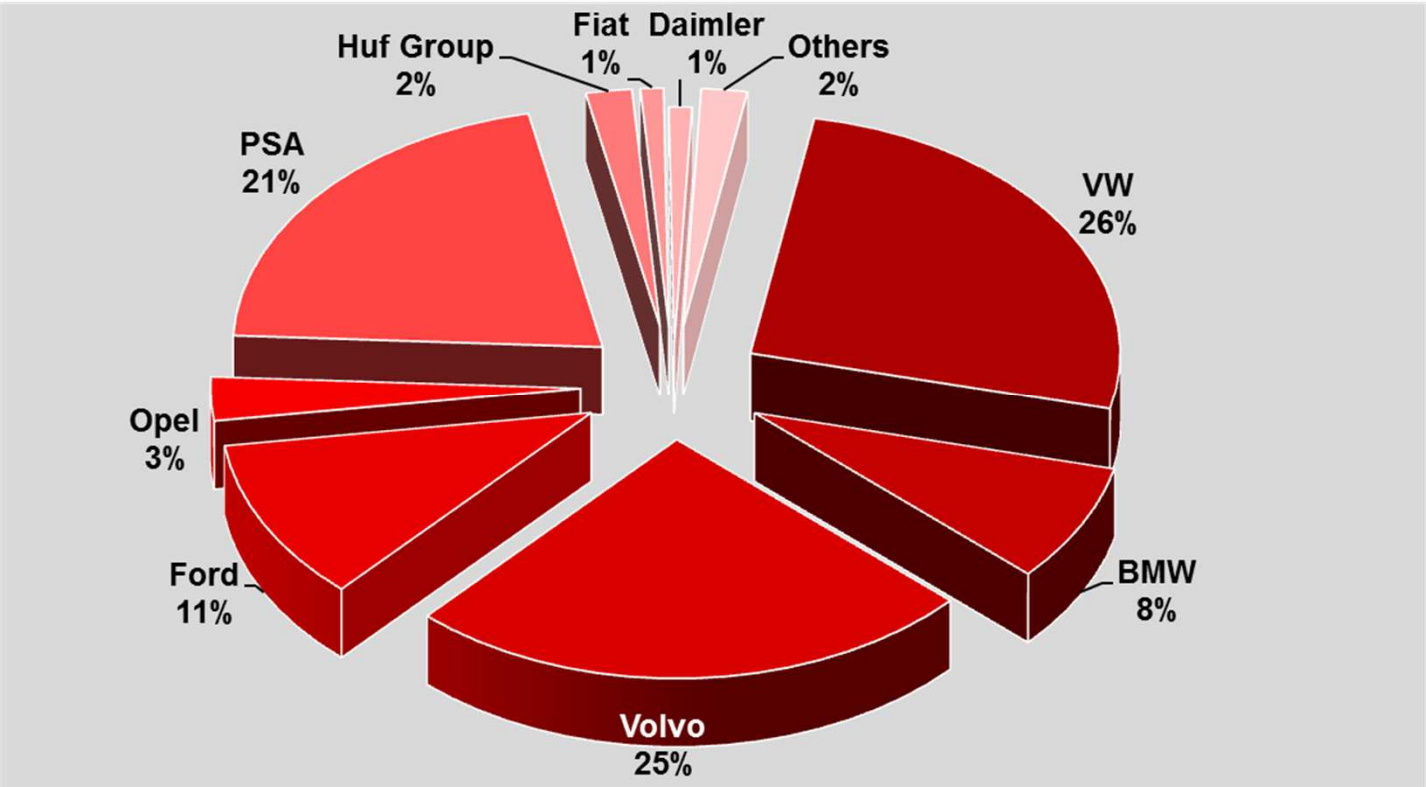

2018 1º Semestre

Huf Portuguesa: Volume de Negócios

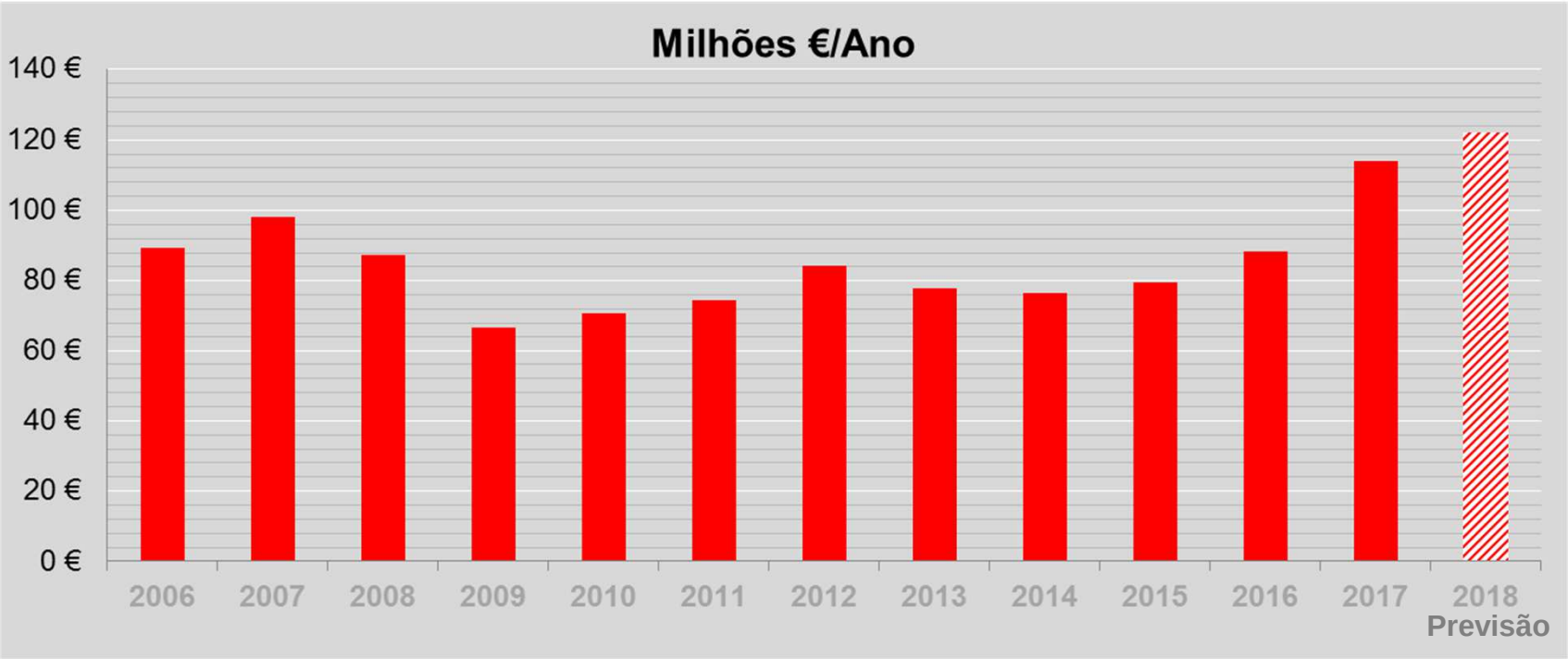

Huf Portuguesa: Países

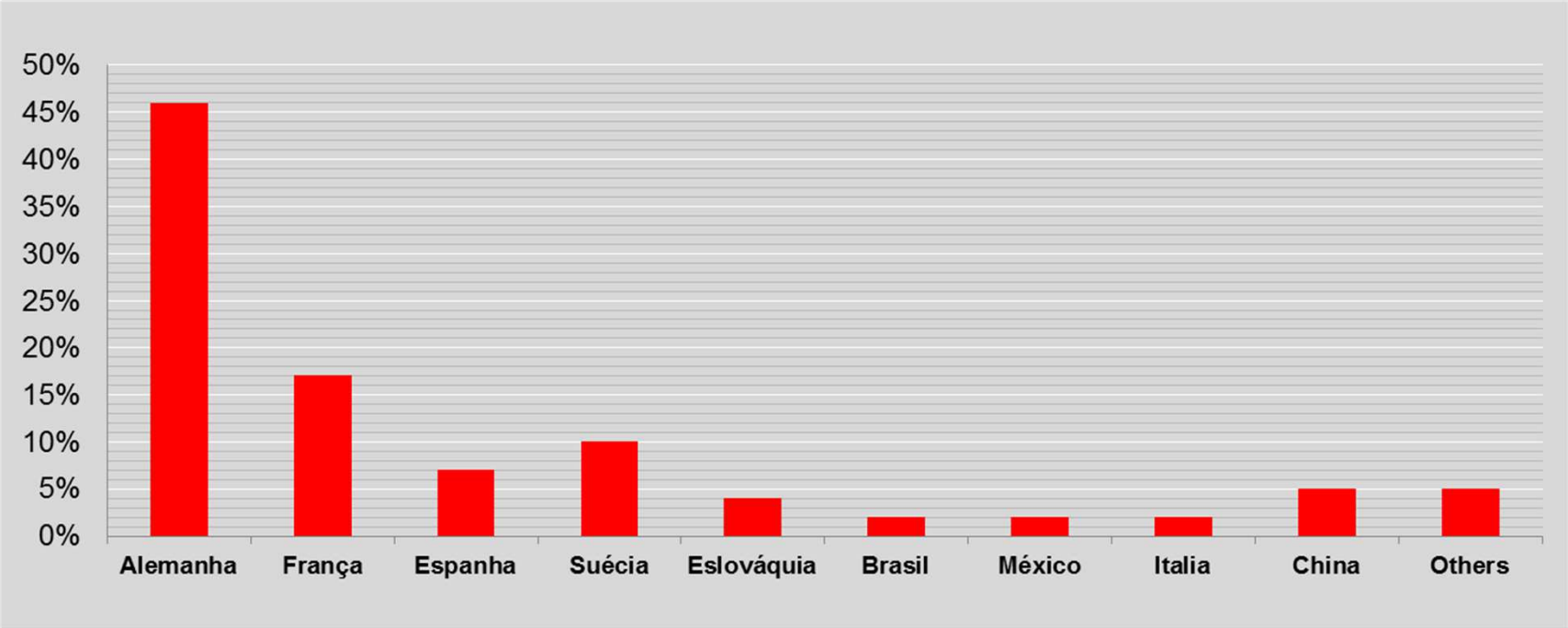

Dados de 2017

Huf Portuguesa: Mercados

- …os Produtos da Huf Portuguesa são enviados para os 5 continentes.

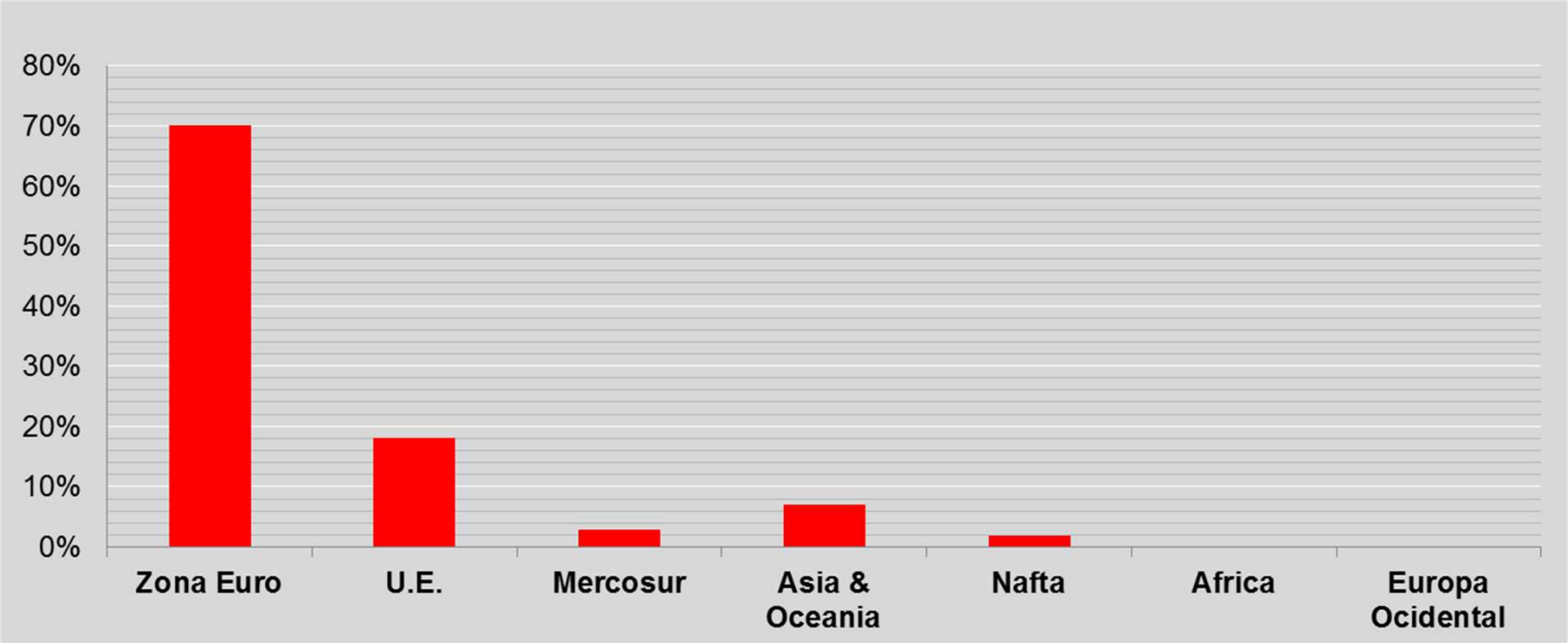

Dados de 2017

Huf Portuguesa: Recursos Humanos

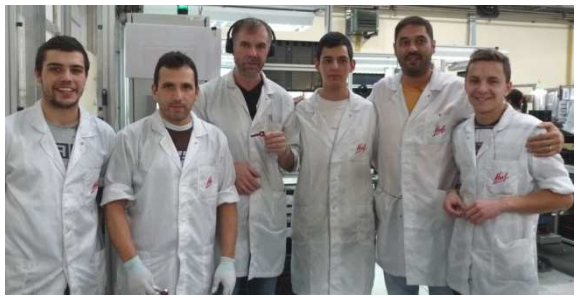

- Homens 52%; Mulheres 48%
- Taxa Absentismo: 1,4%
- Horas de Formação por colaborador/ano: 35 Horas

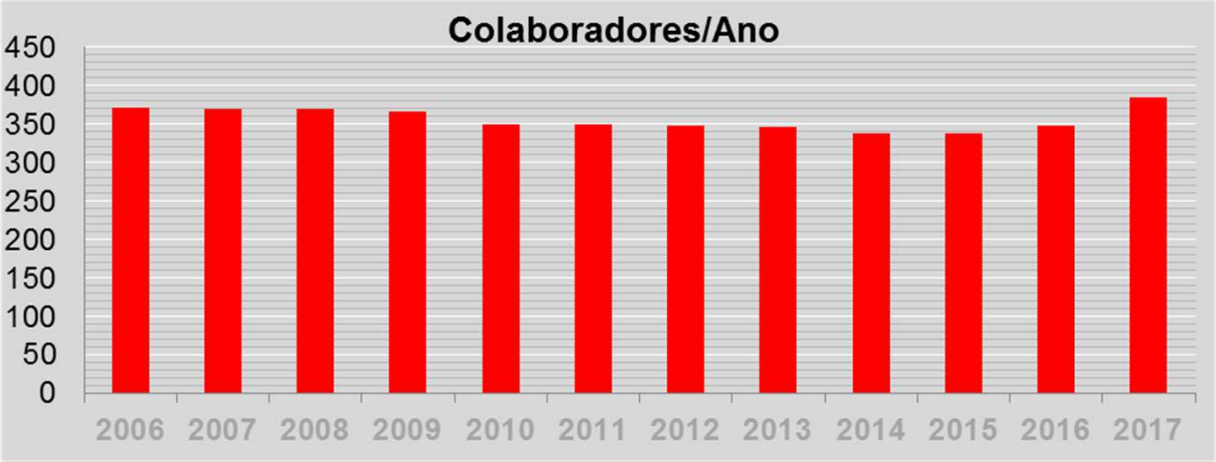

Great Place To Work. Best Workplaces™ PORTUGAL 2018

Desde 2004

2017: 8ºLugar na dimensão + 250 Colab.

THE GLOBAL COMPACT WE SUPPORT **Desde Julho 2013**

Huf Portuguesa: Áreas de Especialização

Montagem

- Sistemas de Colagem
- Robótica
- Sistemas de Visão Artificial
- Sistemas RFID
- Sistemas Laser
- Sistemas de Testes EOL
- Montagem de Componentes Electrónicos (Ambiente ESD)

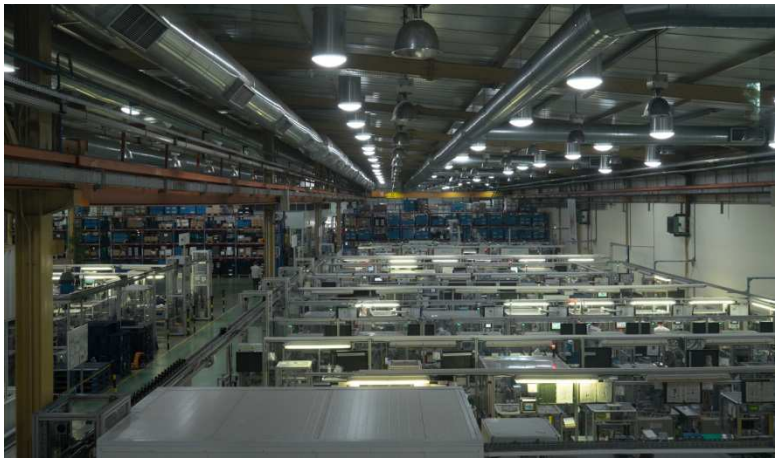

Injecção de Plástico

- Injecção
- Fundição
- Injecção e fundição de multicomponentes [2k e 3k]

Equipamento de Laboratório

- Testes Mecânicos
- Testes Químicos
- Testes de Metrologia
- Testes Electrónicos

Huf Portuguesa: Indicadores da Qualidade

- **Principais Clientes:** VW; PSA; Volvo; Ford; BMW.

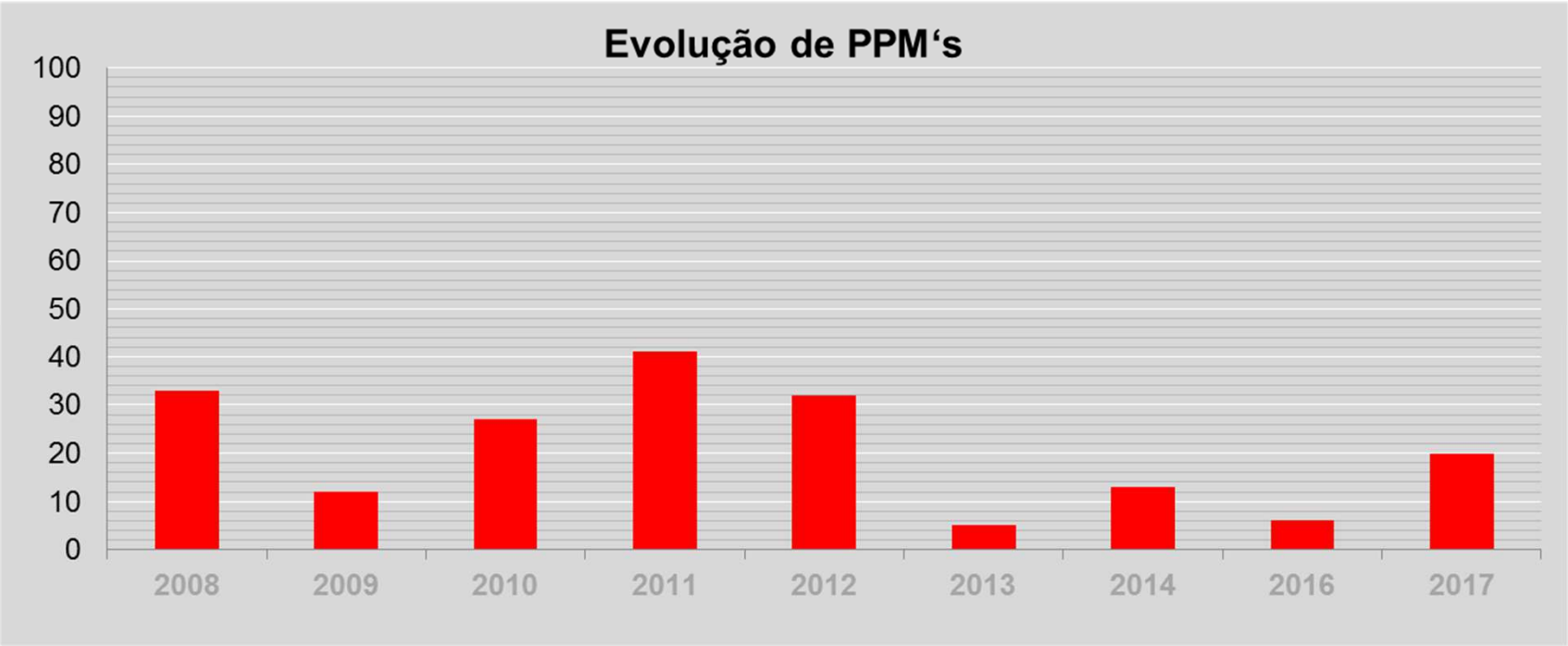

Huf Portuguesa: Indicadores de Logística

- **Performance nos envios:** VW/Audi 99%; PSA 98%; Volvo 96%; Ford 94%; BMW 93%; Daimler 98%.

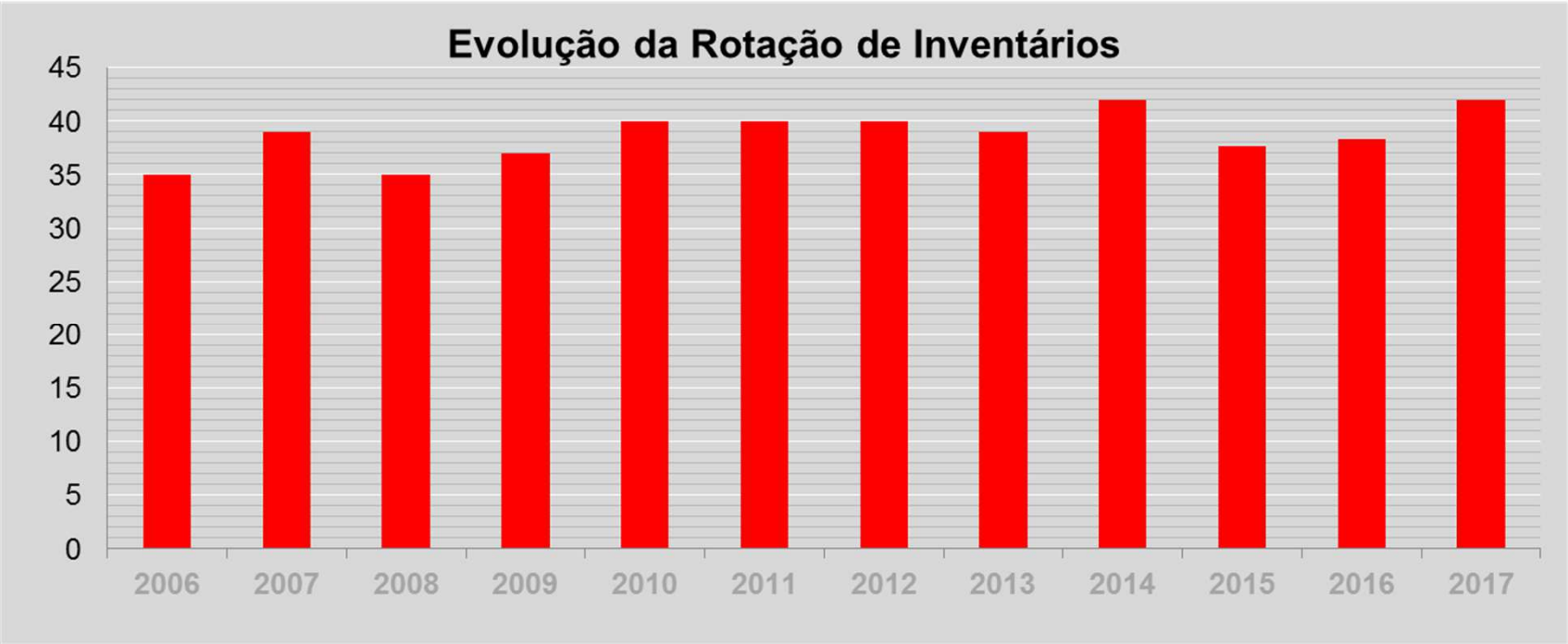

Certificações

Qualidade, Ambiente, Saúde e Segurança, Segurança da Informação e Segurança do Produto.

Princípios Básicos da Política Integrada.

- Satisfação dos clientes (internos e externos)
- Rentabilidade
- Prevenção
- Minimização do risco
- Melhoria contínua
- Integração e desenvolvimento dos colaboradores

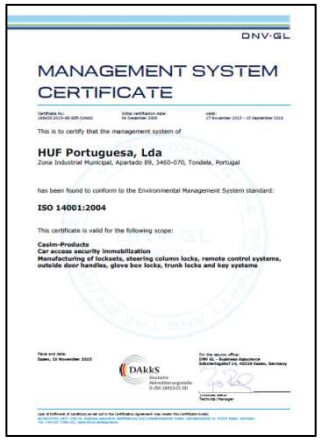
DNV·GL
MANAGEMENT SYSTEM CERTIFICATE
This is to certify that the management system of
HUF Portuguesa, Lda
Zona Industrial Municipal, Apartado 89, 3460-070, Tondela, Portugal
has been found to conform to the Environmental Management System standard:
ISO 14001:2004
This certificate is valid for the following scope:
Casim-Products
Car access security immobilization
Manufacturing of locksets, steering column locks, remote control systems, outside door handles, glove box locks, trunk locks and key systems

ISO 14001:2004

DNV·GL
MANAGEMENT SYSTEM CERTIFICATE
This is to certify that the management system of
HUF Portuguesa, Lda
Zona Industrial Municipal, Apartado 89, 3460-070, Tondela, Portugal
has been found to conform to the Occupational Health and Safety Management System standard:
BS OHSAS 18001:2007
This certificate is valid for the following scope:
Casim-Products
Car access security immobilization
Manufacturing of locksets, steering column locks, remote control systems, outside door handles, glove box locks, trunk locks and key systems

OHSAS 18001:2007

DNV·GL
MANAGEMENT SYSTEM CERTIFICATE
This is to certify that the management system of
Huf Portuguesa, Lda.
Fábrica de Componentes para o Automóvel
Zona Industrial Municipal, Apartado 89, 3460-070 Tondela, Portugal
has been found to conform to quality management system standard:
ISO/TS 16949:2009
DESIGN AND PRODUCTION OF CASIM – PRODUCTS
CAR ACCESS SECURITY IMMOBILIZATION
CAR ACCESS SYSTEMS, PASSIVE ENTRY SYSTEMS, OUTER DOOR HANDLE SYSTEMS, LOCKSET SYSTEMS AND TAILGATE SYSTEMS

ISO/TS 16946: 2009
IATF 16949 desde Março 2018

TÜV NORD
CERTIFICATE
Management system as per
ISO/IEC 27001 : 2013
Huf Portuguesa Fábrica de Componentes para o Automóvel Lda.
Zona Industrial Municipal-Adiça
3460-070 Tondela
Portugal
Design, Manufacture, Service and Assembly of Automotive Car Access Security and Immobilization Systems CASIM - Products
As per the Statement of Applicability of 31.08.2017 (Version 03)

ISO/IEC 27001:2013

TÜV
CERTIFICATE NO FS/71/220/15/0079
CERTIFICATE

ISO 26262: 2011

Huf Portuguesa: Prémios

Huf Portuguesa: Prémios

Como localizar a Huf Portuguesa?

GPS: 40° 29' 07.23" N, 08° 05' 28.75" W

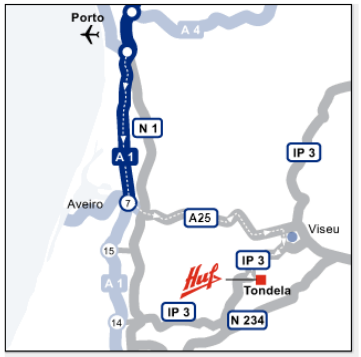

Do Aeroporto do Porto

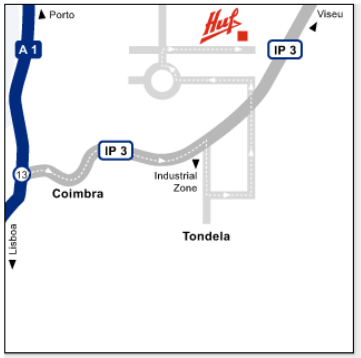

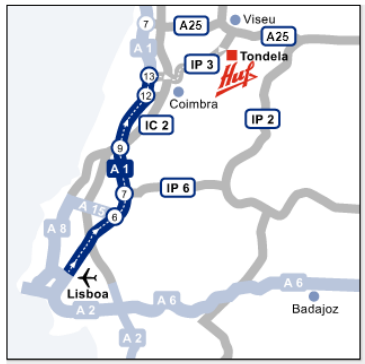

Do Aeroporto de Lisboa

De Espanha por estrada

Huf Portuguesa | Zona Industrial Municipal | 3460-070 Tondela | Tel: +351 232 819100 | Fax:+351 232 816776 | E-mail: info.portugal@huf-group.com | www.huf-group.com

TRABALHO POR TURNOS E NOCTURNO

Temos cerca de 443 trabalhadores, sendo que 138 trabalham de segunda a sexta-feira em horário central, 82 a 2 turnos (6h - 14h30m e 14h30m-23h), 166 a 3 turnos que rodam à semana (6h-14h, 22h-6h, e 14h-22h).

TRABALHO POR TURNOS E NOCTURNO

Devido aos aumentos de produção e para rentabilizar os equipamentos houve necessidade de trabalhar também em algumas linhas de montagem 24 horas por dia, incluindo os fim-de-semana, onde temos actualmente 57 pessoas nestas condições. Para esta situação e para não entrarmos num regime de laboração continua, que iria afectar ainda mais os nossos colegas de trabalho, a Comissão de Trabalhadores chegou a acordo com a Gerência, em que durante o Sábado e o Domingo os trabalhadores trabalham em dois turnos de 12 horas, alternam de semana a semana:

1º Turno
- Sábados 6h ás 18h
- Domingo 6h às 18h

2º Turno
- Sábados 18h às 6h
- Domingo 18h às 6h

Os trabalhadores ficam com 2ª, 3ª, 4ª, 5ª e 6ª feira de descanso.
Os trabalhadores recebem o ordenado, o subsídio de alimentação e o Subsidio turno (25%) como se estivessem a trabalhar durante os dias úteis do mês corrente.
Os trabalhadores recebem ainda um prémio de 7,5% do salário base por dia de fim-de-semana.

TRABALHO POR TURNOS E NOCTURNO

A Comissão de Trabalhadores estabeleceu um acordo com a empresa em 2016, em que todos os trabalhadores têm mais 3 dias de férias extra, vitalícios, quer faltem quer não faltem.

Actualmente temos 30 colaboradores com atestados, impossibilitados de fazer turnos e horário nocturno, com tendência de subida.

TRABALHO POR TURNOS E NOCTURNO

Os turnos como sabeis, creio que não vale apena estar a referir discriminadamente, afecta a Saúde, a vida familiar e social e também o contexto organizacional.

Para minimizar esse impacto gostaríamos de propor algumas soluções, algumas delas indo ao encontro dos projectos de lei aqui discutidos:

-Antecipação da idade da Reforma, com a contagem de mais 20% do tempo por cada ano de trabalho(2.4meses) em trabalho por turnos ou nocturno.

-Redução do horário de trabalho para 35 horas.

-Os trabalhadores por turnos e nocturno terem legalmente a possibilidade de trabalhar apenas 6 horas por dia, recebendo o vencimento de forma proporcional e sendo-lhes efectuado os descontos na sua totalidade (como se trabalhassem a tempo inteiro) a partir dos 55 anos.

TRABALHO POR TURNOS E NOCTURNO

-Mais um dia de férias por cada 2 anos de trabalho por turnos ou nocturno.

-Pagamento de mais 10% de subsidio de turno para trabalho por turnos e nocturno.

-Em caso de doença os trabalhadores por turnos e nocturno, ser lhes atribuído um subsídio de doença semelhante ás doenças profissionais, isto é, a contar desde o primeiro dia em que não possa trabalhar, no valor de 70% da remuneração base de referência nos primeiros 12 meses e 75% da remuneração base de referência daí em diante e sendo também atribuído um complemento de doença de 25% do salário pela empresa, até ao máximo de 90 dias(conforme o contrato colectivo das empresas químicas que já têm).
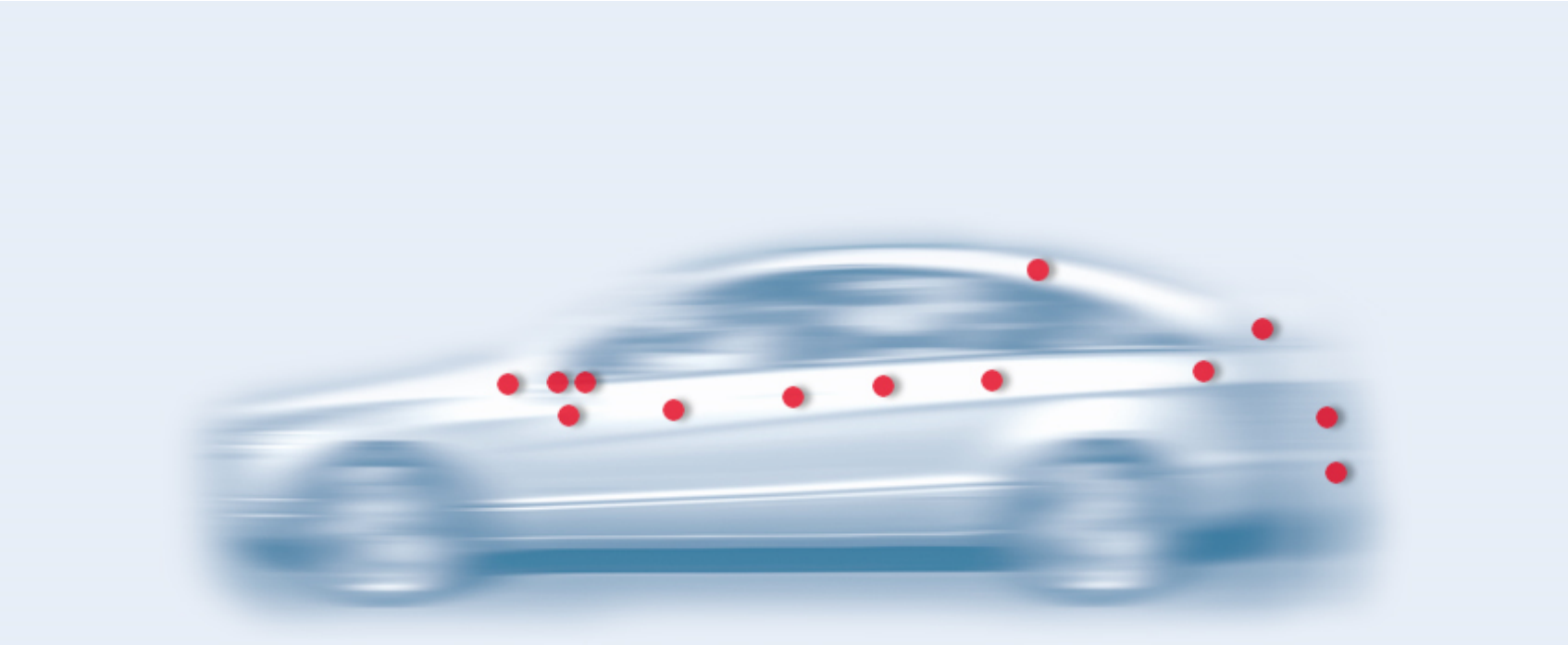
Huf – O Seu Parceiro Perferido para o Car Access, Security and Immobilization – CASIM